Handle with Lock(s)
R/SH Line — Assembly Guide

rousseau

Poignée avec serrure(s)
Guide d'assemblage — *Ligne R/SH*

- All required hardware is included.
- Please check the contents with your packing slip.
- Read instructions carefully.
- Save this document for future reference.

- *Toute la quincaillerie requise est incluse.*
- *Veuillez vérifier le contenu avec votre feuille de livraison.*
- *Lisez attentivement les instructions.*
- *Conservez ces instructions pour référence future.*

Upper section
Section du haut

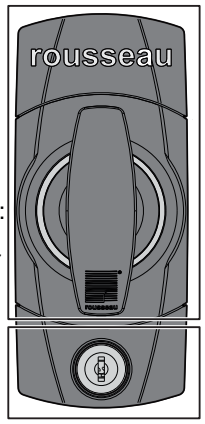

Lower section
Section du bas

Use this assembly guide for:

1-Changing **upper** section of the handle and:
- **a)** adding one L3 key lock (**CZ07-L3**); or
- **b)** adding one LP padlock (**CZ11-LP**);

2-Changing **lower and upper** section of the handle and:
- **a)** adding two L3 key locks (**CZ09-2L3**); or
- **b)** adding one L3 key lock and one LP padlock (**CZ10-L3LP**); or
- **c)** adding two LP padlocks LP (**CZ13-2LP**);

3-If there is no lock, changing **lower** section of the handle and:
- **a)** adding one L3 key lock (**CZ08-L3**) or;
- **b)** ad one LP padlock (**CZ12-LP**).

Utiliser ce guide d'assemblage pour:

***1**-Changer la section du **haut** de la poignée et:*
- ***a)** ajouter une serrure à clé L3 (**CZ07-L3**); ou*
- ***b)** ajouter une serrure à moraillon LP (**CZ11-LP**);*

***2**-Changer la section du **haut et** du **bas** de la poignée et*
- ***a)** ajouter deux serrures à clé L3 (**CZ09-2L3**); ou*
- ***b)** ajouter une serrure à clé L3 avec une serrure à moraillon LP (**CZ10-L3LP**); ou*
- ***c)** ajouter deux serrures à moraillon LP (**CZ13-2LP**);*

***3**-S'il n'y a pas déjà de serrure, changer la section du bas de la poignée et:*
- ***a)** ajouter une serrure à clé L3 (**CZ08-L3**); ou*
- ***b)** ajouter une serrure à moraillon LP (**CZ12-LP**).*

1a CZ07-L3

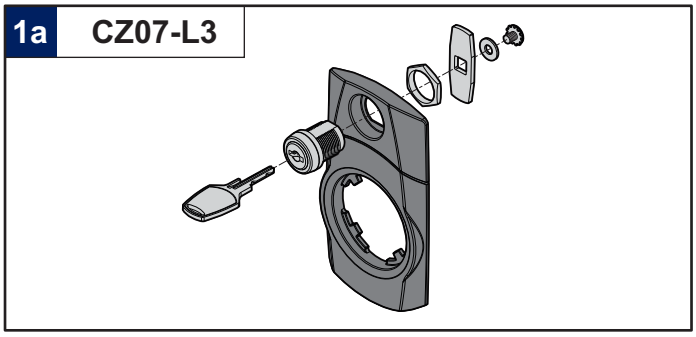

1b CZ11-LP

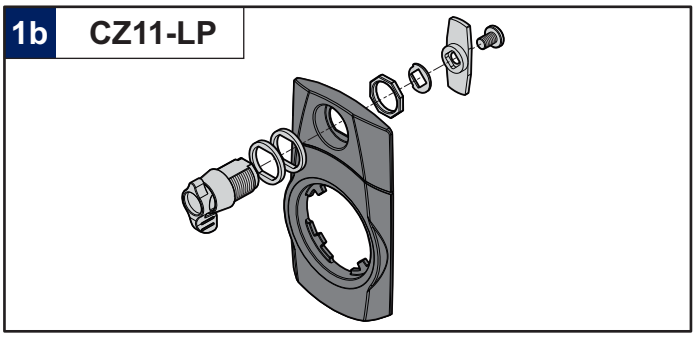

2a CZ09-2L3

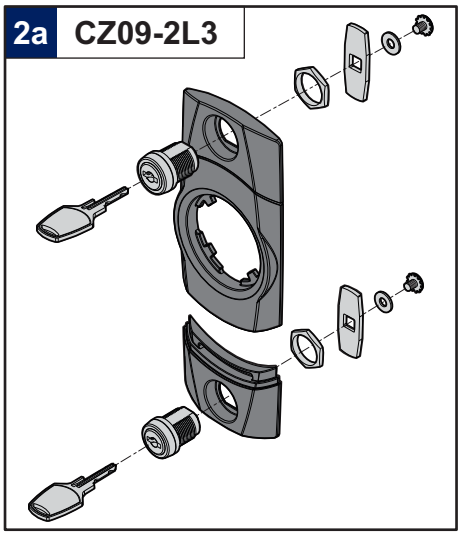

2b CZ10-L3LP

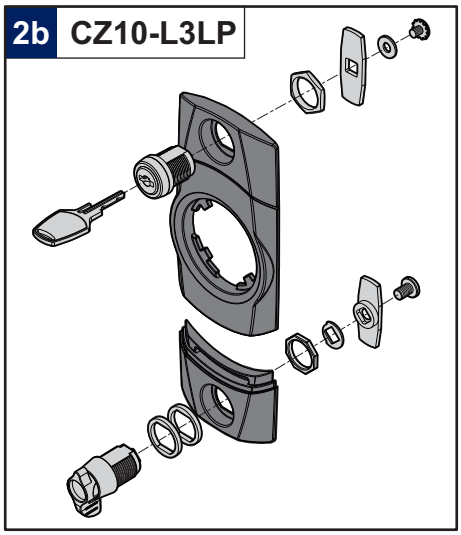

2c CZ13-2LP

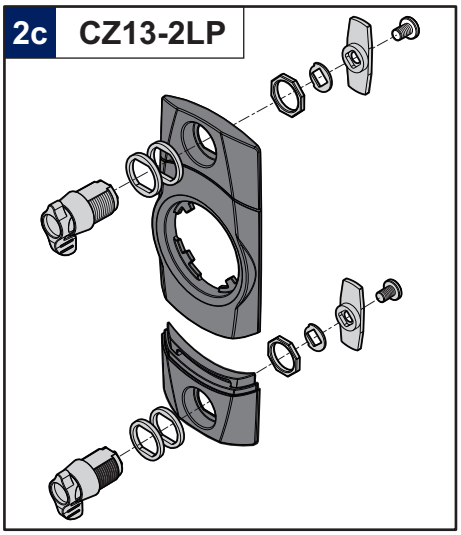

3a CZ08-L3

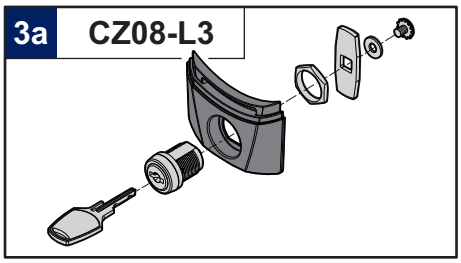

3b CZ12-LP

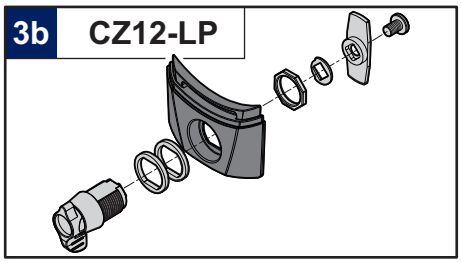

Suggested tools — ***Outils suggérés***

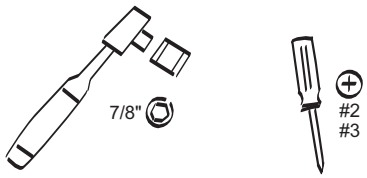

Removing the current components — *Démontage des composantes actuelles*

1-Remove lock (if applicable)
1-Retirer la serrure (si applicable)

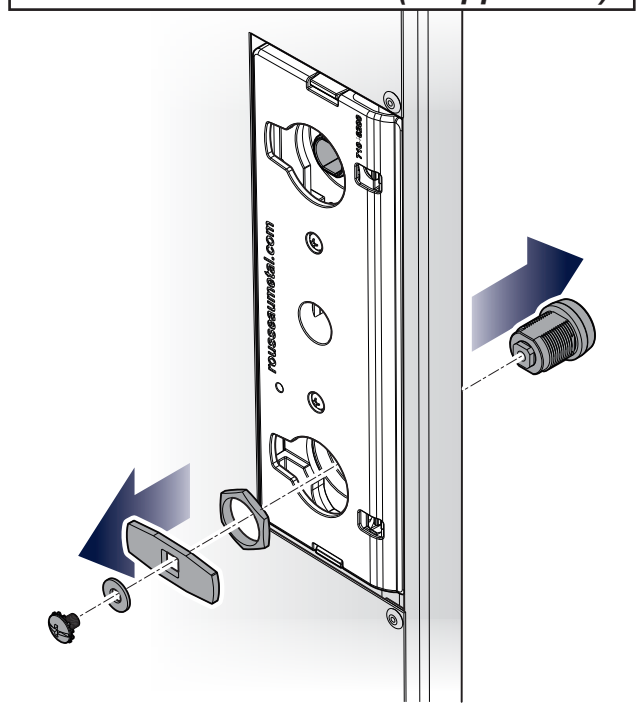

2-Remove top nut
2-Retirer l'écrou du haut

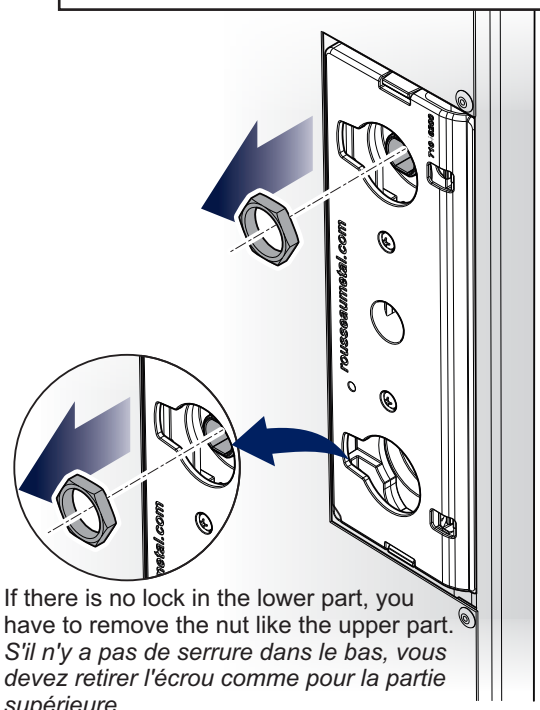

If there is no lock in the lower part, you have to remove the nut like the upper part.
S'il n'y a pas de serrure dans le bas, vous devez retirer l'écrou comme pour la partie supérieure.

3-Remove handle and ring
3-Retirer la poignée et l'anneau

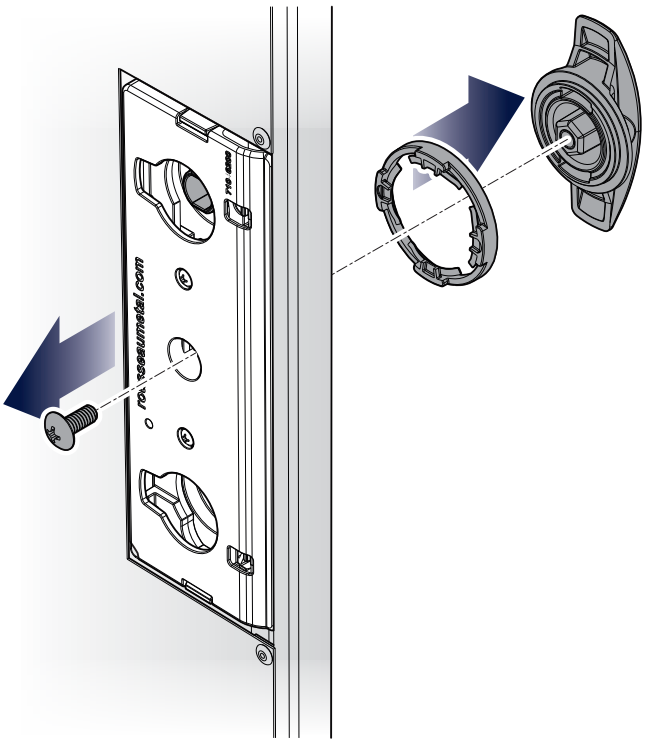

4-Remove front faces
4-Retirer les façades

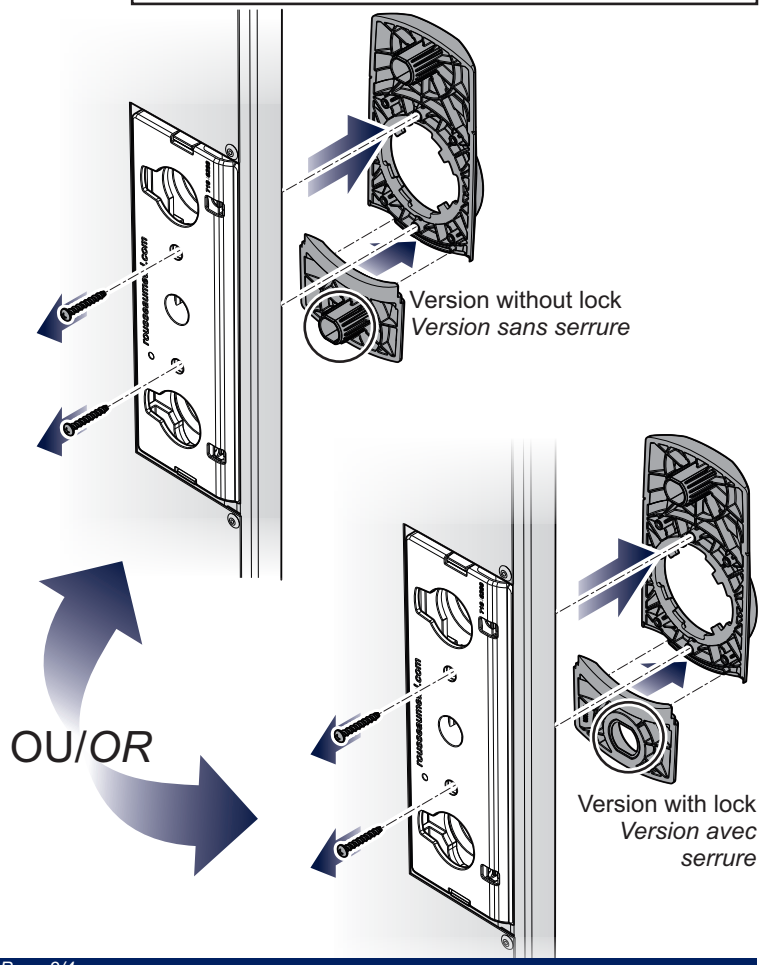

1-Assemble front faces *1-Assembler les façades*

CZ08-L3 & CZ12-LP

Adding one lock (bottom)
Ajouter une serrure (bas)

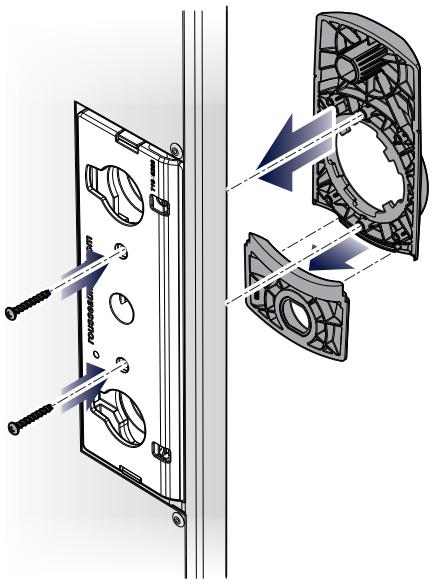

CZ07-L3 & CZ11-LP

Adding one lock (top)
Ajouter une serrure (haut)

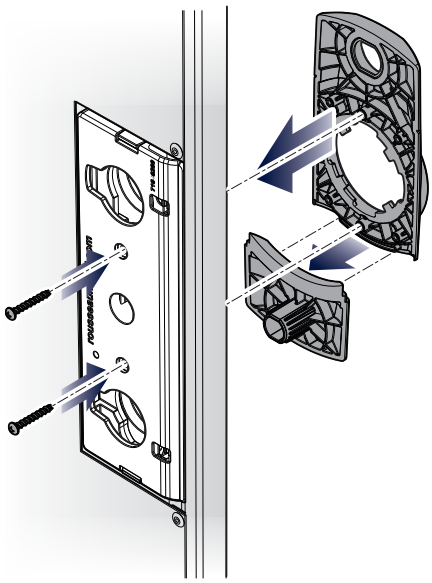

CZ07-L3 & CZ11-LP

You already have a lock at the bottom & want to add one lock at the top.
Vous avez déjà une serrure dans le bas & vous souhaitez ajouter une serrure dans le haut.

or/*ou*

CZ09-L3, CZ10-L3LP, CZ13-LP

Adding two locks (top + bottom).
Ajouter deux serrures (haut + bas).

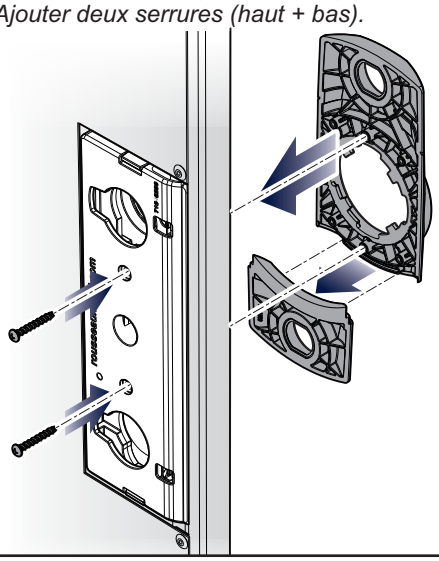

2-Assemble handle and ring *2-Assembler la poignée et l'anneau*

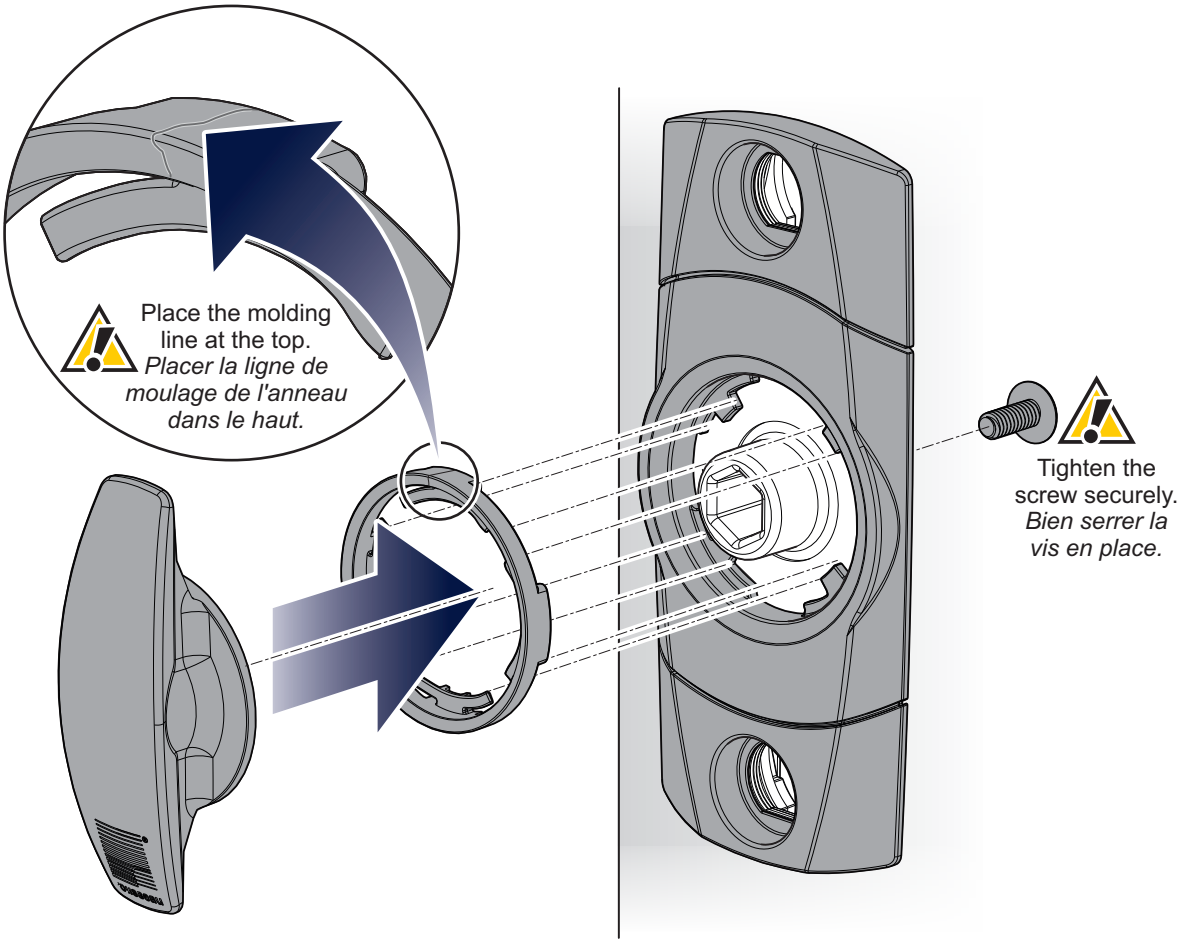

3-Assemble locks and/or nuts

3-Assembler le(s) serrure(s) et écrous

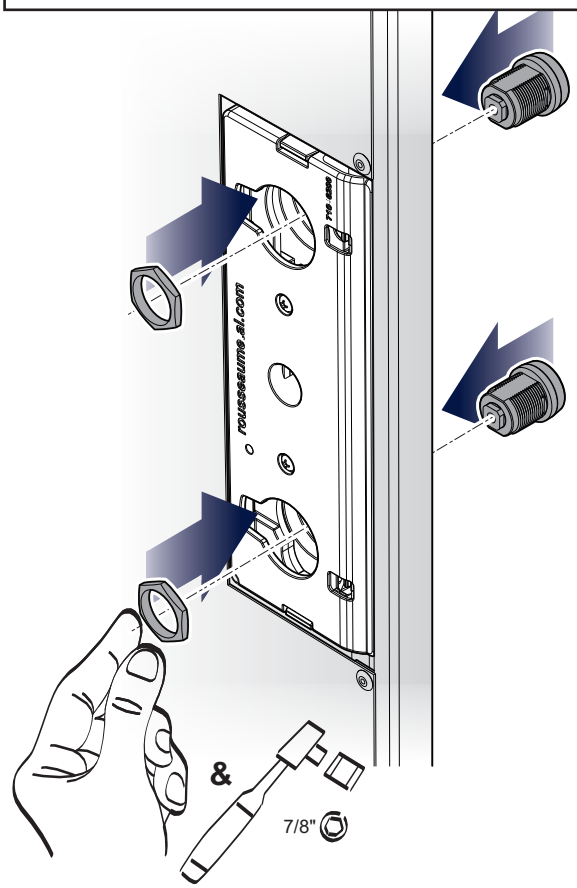

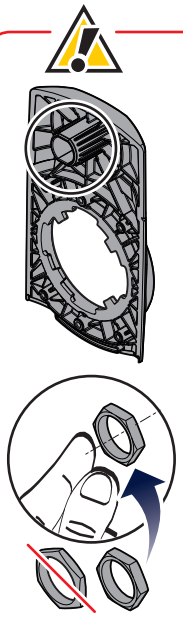

Important

- If there is no lock at the top or the bottom, use the thicker nut;
- Place the **thicker nut** on the plastic part (lock shape part);
- Turn the nut with fingers to make sure it engages on the plastic material;
- Use ratchet to completely tighten the nut;
- Take car not to overtighten the nut on the plastic part.

- *S'il n'y a pas de serrure dans le haut ou le bas, utiliser l'écrou plus épais;*
- *Placer l'**écrous plus épais** sur la partie en plastique qui a la forme d'une serrure;*
- *Tourner l'écrou avec les doigts pour s'assurer d'engager l'écrou dans le plastique;*
- *Utiliser un clé à cliquet pour serrer l'écrou;*
- *Faire attention de ne pas trop serrer l,écrou sur la partie en plastique.*

4-Assemble lock cam(s)
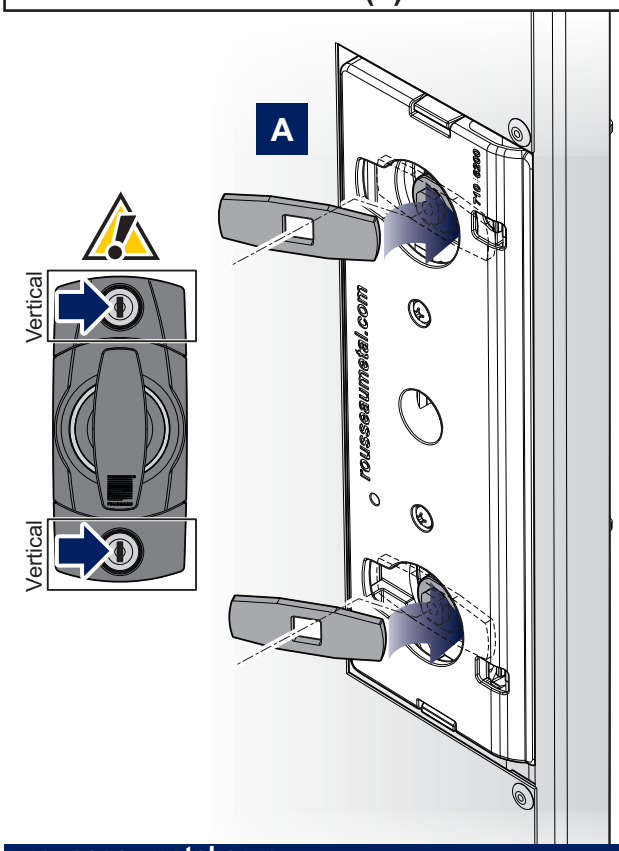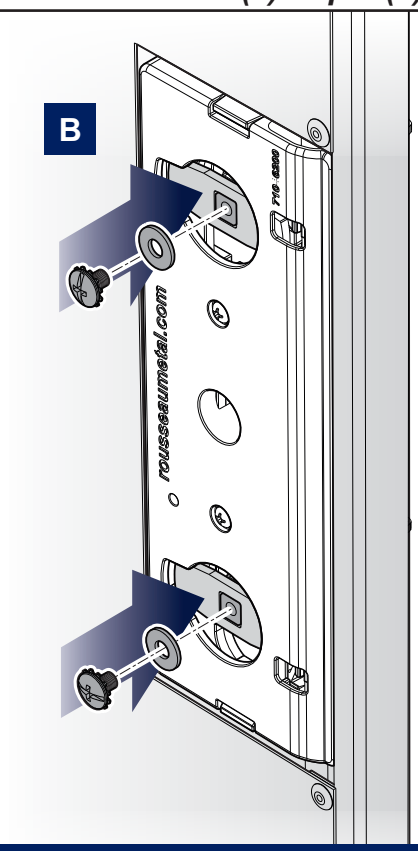
4-Assembler le(s) loquet(s) de serrure