Power Feed Panel / Cover Panel
R Line
Assembly Guide

rousseau

Module d'alimentation / Bande de finition
Guide d'assemblage **Ligne R**

- All required hardware is included.
- Please check the contents with your packing slip.
- Read instructions carefully.
- Save this document for future reference.

- *Toute la quincaillerie requise est incluse.*
- *Veuillez vérifier le contenu avec votre feuille de livraison.*
- *Lisez attentivement les instructions.*
- *Conservez ces instructions pour référence future.*

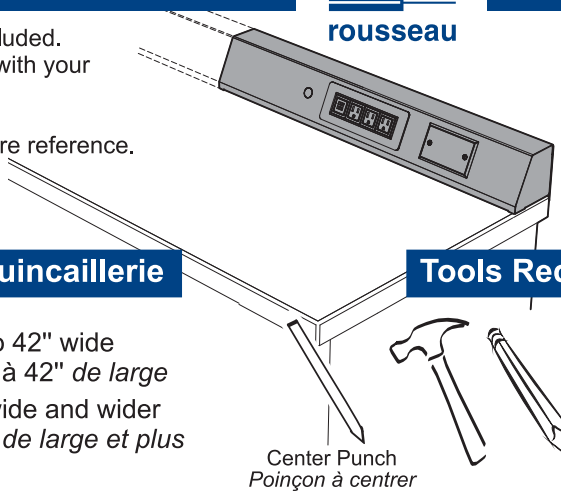

Hardware / Quincaillerie

#14 wood screw
Vis à bois #14
3D7024T2

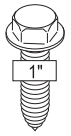

3X for 24" to 42" wide
pour 24" à 42" *de large*

5X for 48" wide and wider
pour 48" *de large et plus*

Tools Required / *Outils requis*

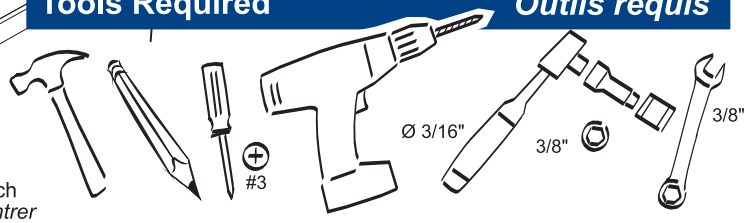

Preparation / *Préparation*

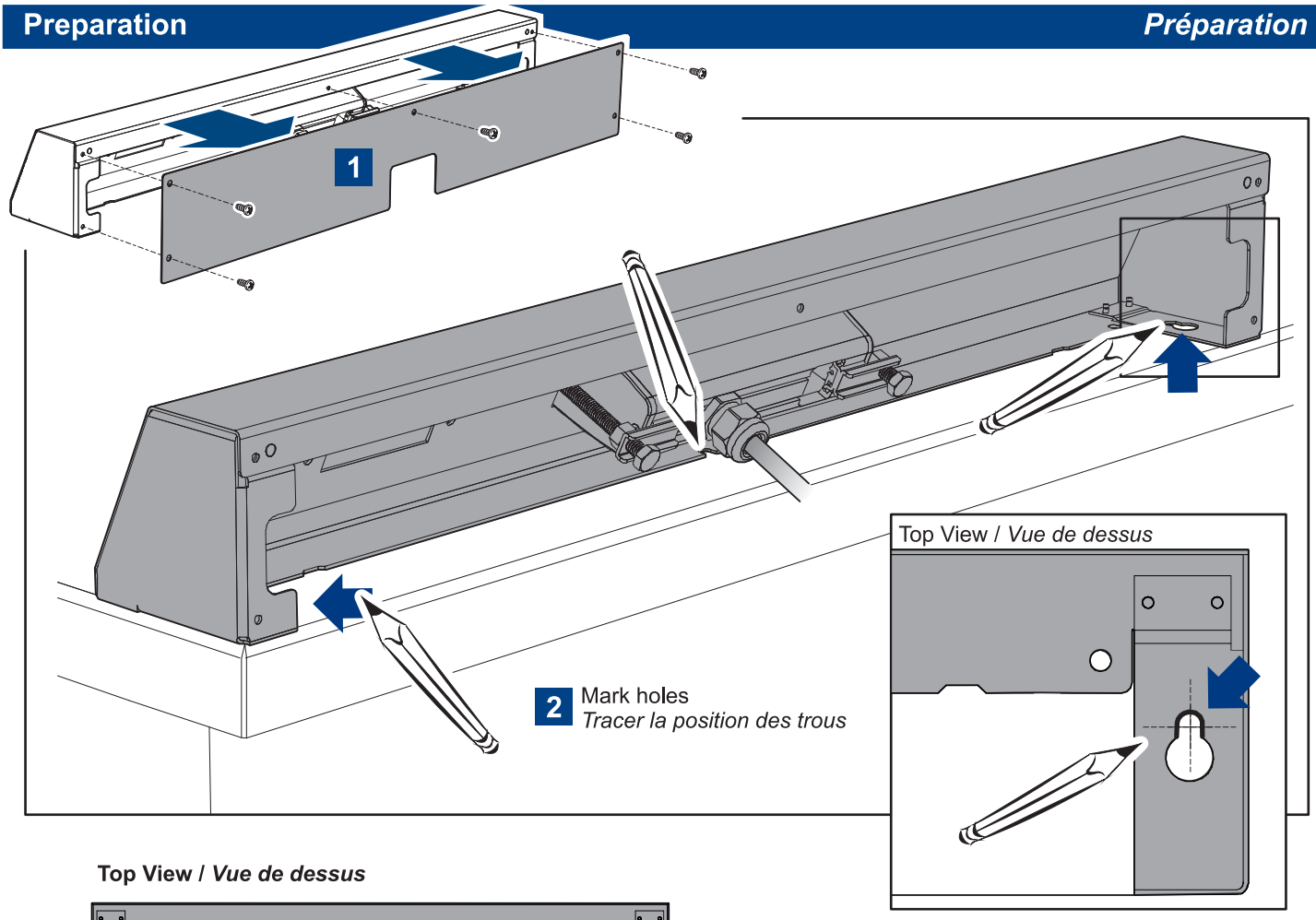

Top View / *Vue de dessus*

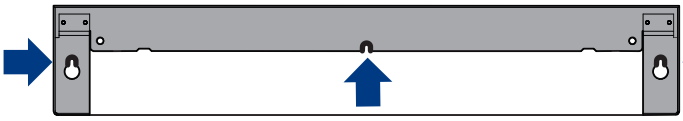

3X for 24" to 42" wide
pour 24" à 42" *de large*

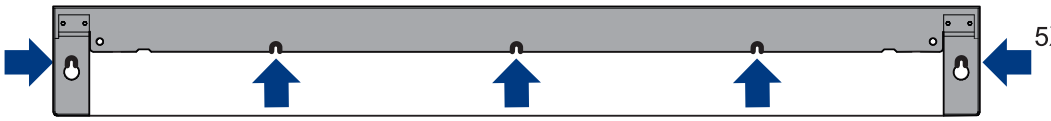

5X for 48" wide and wider
pour 48" *de large et plus*

Preparation (continued...) / Préparation (suite...)

3 Punch hole positions with center punch.
Poinçonner la position des trous avec un poinçon à centrer.

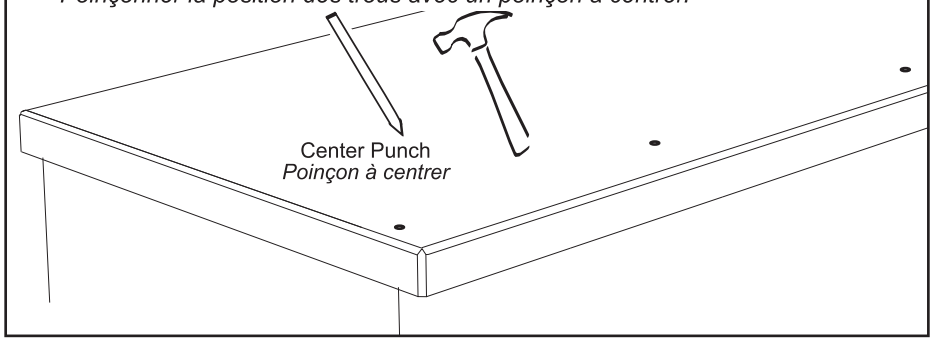

4

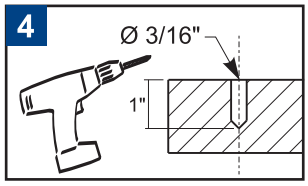

STAINLESS STEEL drilling :
See stainless steel drilling guide R1T (7D00201T) included with the product.

Perçage de l'ACIER INOXYDABLE :
Voir guide de perçage de l'acier inoxydable R1T (7D00201T) inclus avec le produit.

5

Insert screws in the holes but at this point, do not tighten them.
Placer les vis au préalable mais ne pas les visser complètement.

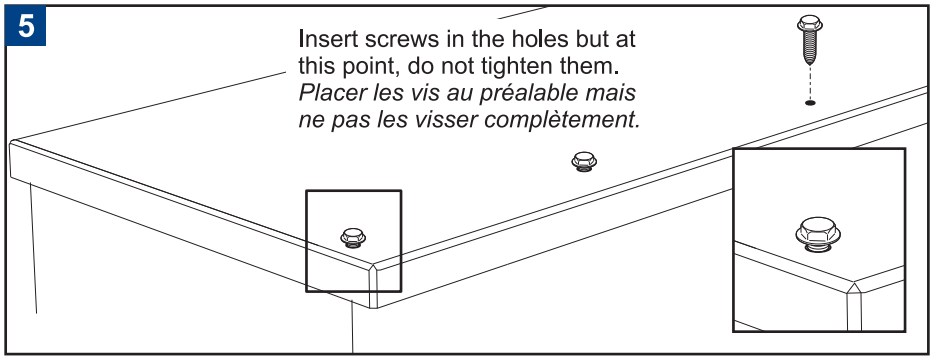

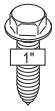

3X for 24" to 42" wide
pour 24" à 42" *de large*
5X for 48" wide and wider
pour 48" *de large et plus*

Assembly / Assemblage

6

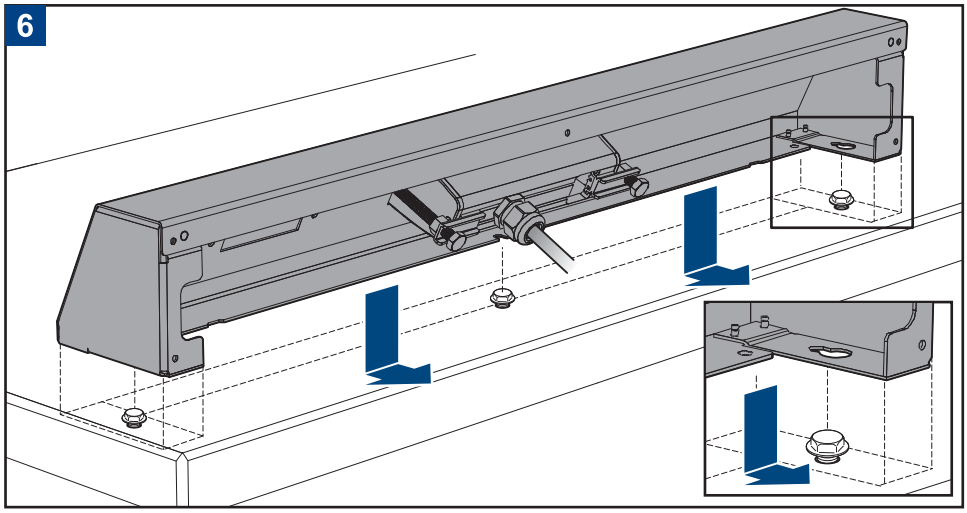

7 Completely tighten all screws.
Finir de visser les vis.

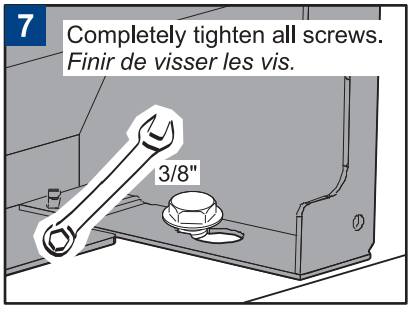

8

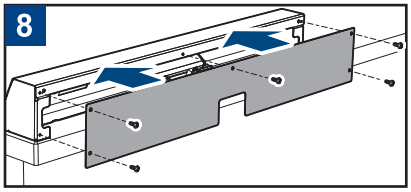
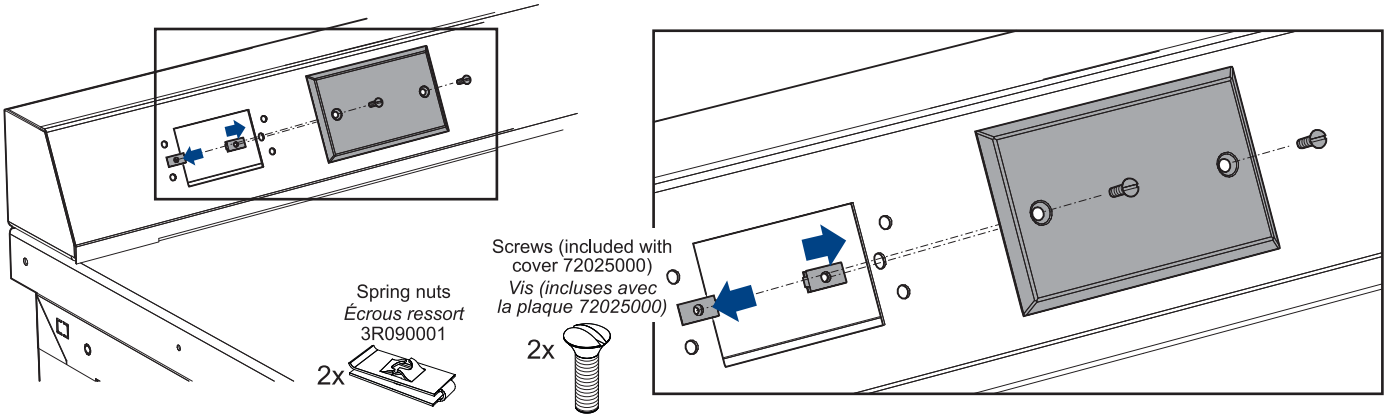
Finishing cover for panel with std power outlet / Plaques de finition pour module avec prise standard