Flipper door
SH Line

Assembly Guide

rousseau

Porte escamotable
Ligne SH

Guide d'assemblage

- All required hardware is included.
- Please check the contents with your packing slip.
- Read instructions carefully.
- Save this document for future reference.

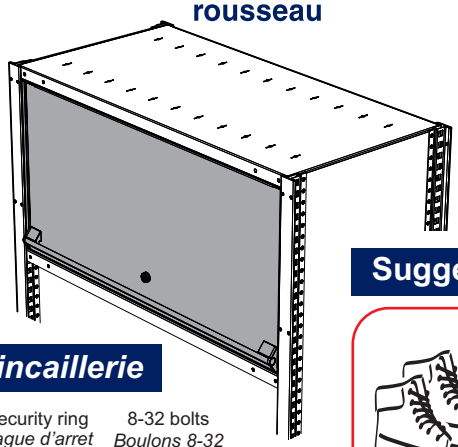

- *Toute la quincaillerie requise est incluse.*
- *Veuillez vérifier le contenu avec votre feuille de livraison.*
- *Lisez attentivement les instructions.*
- *Conservez ces instructions pour référence future.*

Hardware — *Quincaillerie*

Tapping screw *Vis taraudeuse* 3D6808L2	Wheel *Rondelle* 71600126	Gear *Engrenage* 71600125	Security ring *Bague d'arret* 71600127	8-32 bolts *Boulons 8-32* 3A1120LA
6x 1/4"	2x	2x	1x	6x 3/4"

Suggested tools — *Outils suggérés*

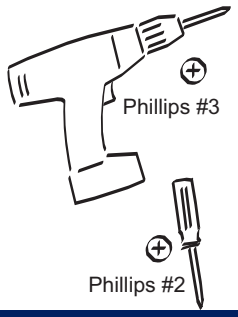

Setup - shelves — *Préparation - tablettes*

- The ¨H¨ dimension between shelves must be the same as the nominal height of the door.
  Ex.: *SH85-361817L3* = 17" for H

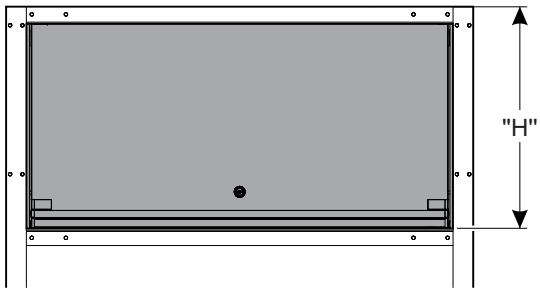

- *La dimension ¨H¨ est égale à la hauteur nominale de la porte.*
  ex: SH85-361817L3 = H à 17"

Assembly- left and right frames — *Assemblage - cadres gauche et droit*

- Raise the shelf slightly.
- *Soulever légèrement la tablette.*

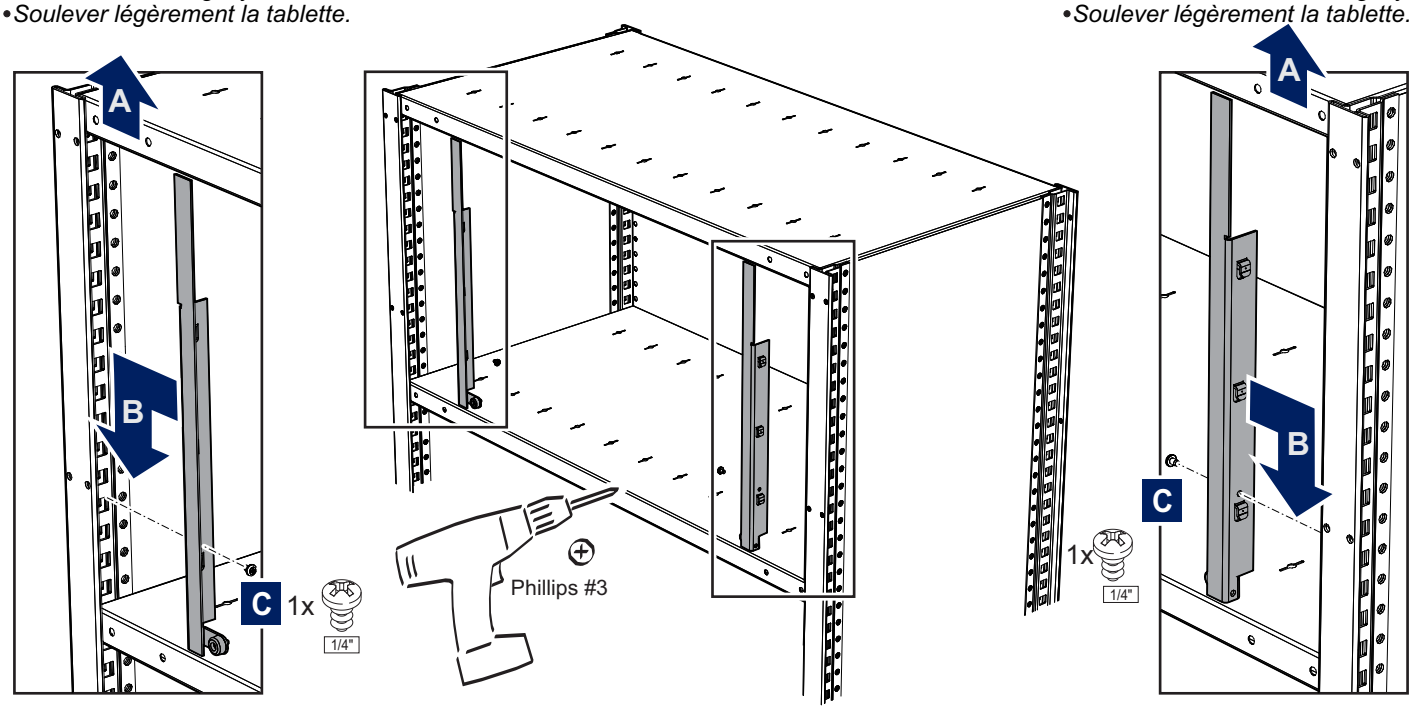

Assemble left and right supports — *Supports gauche et droit*

- The adaptor should be directly under the shelf.
- *L'adapteur doit être directement sous la tablette.*

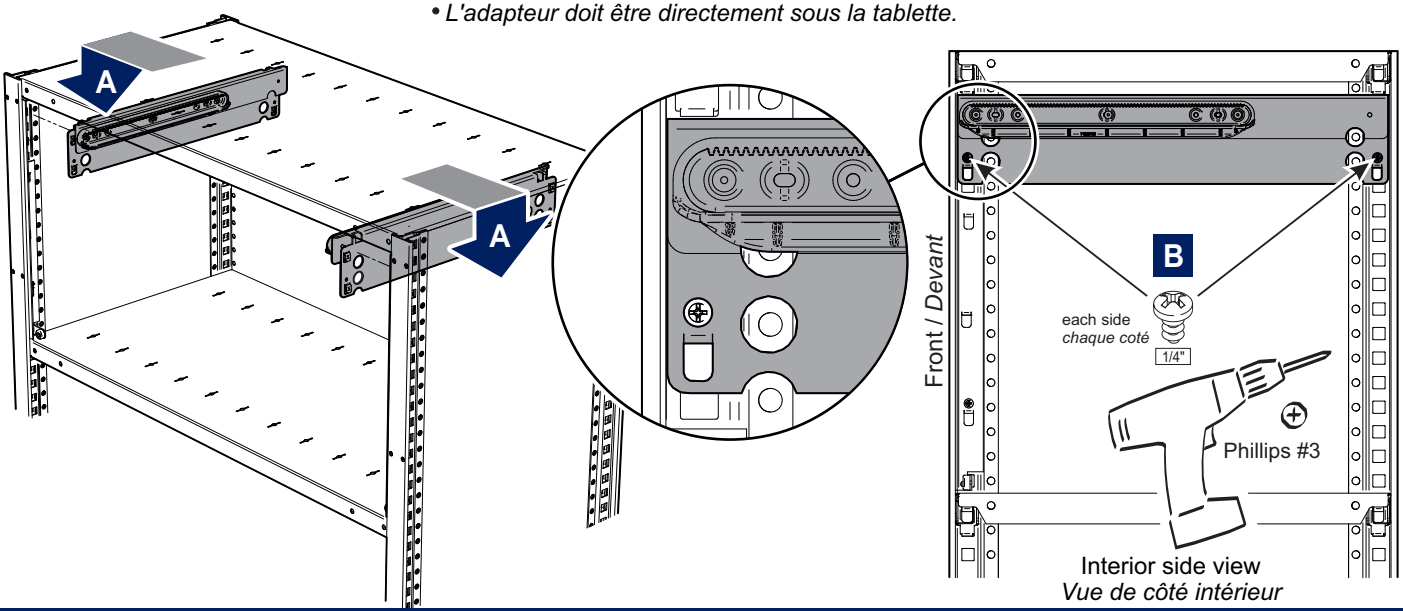

Pre-assemble mechanism — *Pré-assemblage du méchanisme*

Attention

Be sure to install the gear properly.
Attention au sens de l'engrenage.

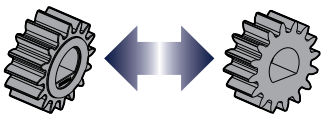

side **with** ring — *face **avec** anneau*
side **without** ring — *face **sans** anneau*

Be sure to install the washer properly.
Attention au sens de la rondelle.

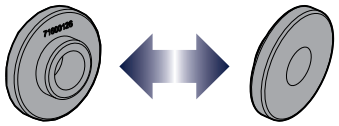

side **with** shoulder — *face **avec** épaulement*
side **without** shoulder — *face **sans** épaulement*

Attention

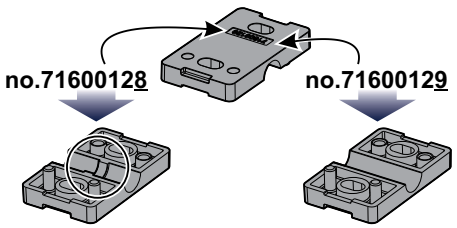

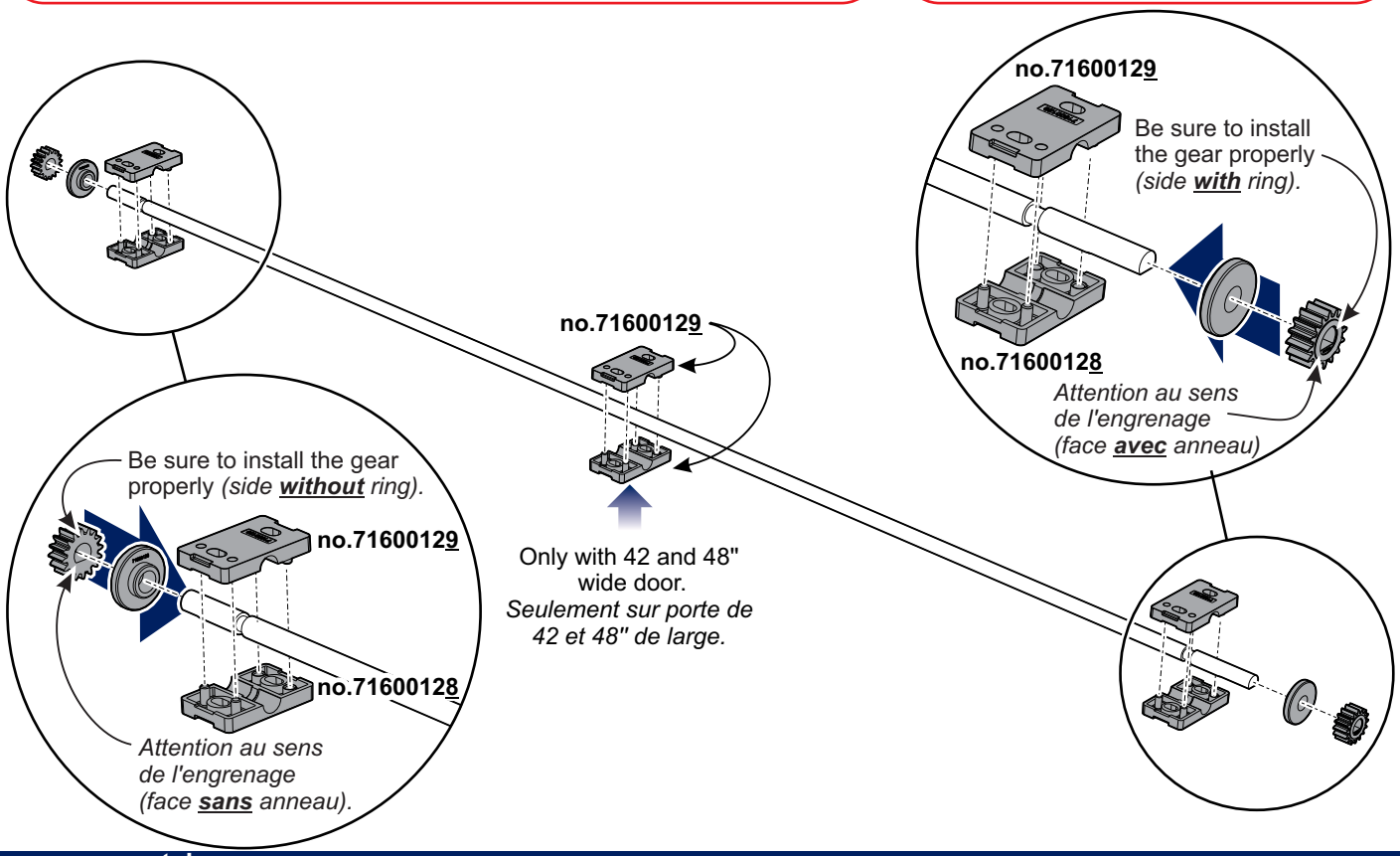

Attention

The longest flat side of the shaft must be placed on the left side.
Le côté plat le plus long de la tige doit être disposé du côté gauche.

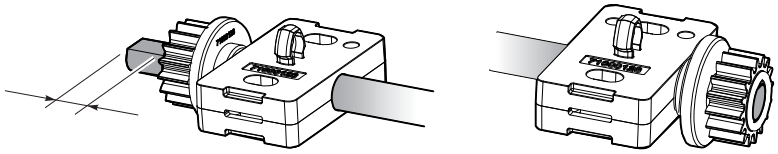

Left side / *côté gauche* Right side / *côté droit*

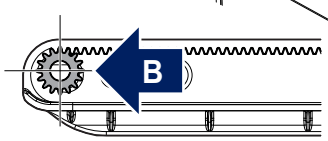

Be sure to place the RIGHT gear into the rail before doing the same thing with the left side. Both gears must be placed as far forward as possible into the rails to synchronize both sides of the mechanism.

Assurez-vous de placer l'engrenage DROIT à l'intérieur de la crémaillère avant d'insérer celui de gauche. Les deux engrenages doivent être placés le plus à l'avant possible à l'intérieur des crémaillères afin de synchroniser les deux côtés du mécanisme.

Push gears and washers into **each** rack.
*Pousser les engrenages et les rondelles au fond de **chaque crémaillère**.*

Install the clip on the **left side of the shaft**.
*Installer le clip sur le **côté gauche de la tige**.*

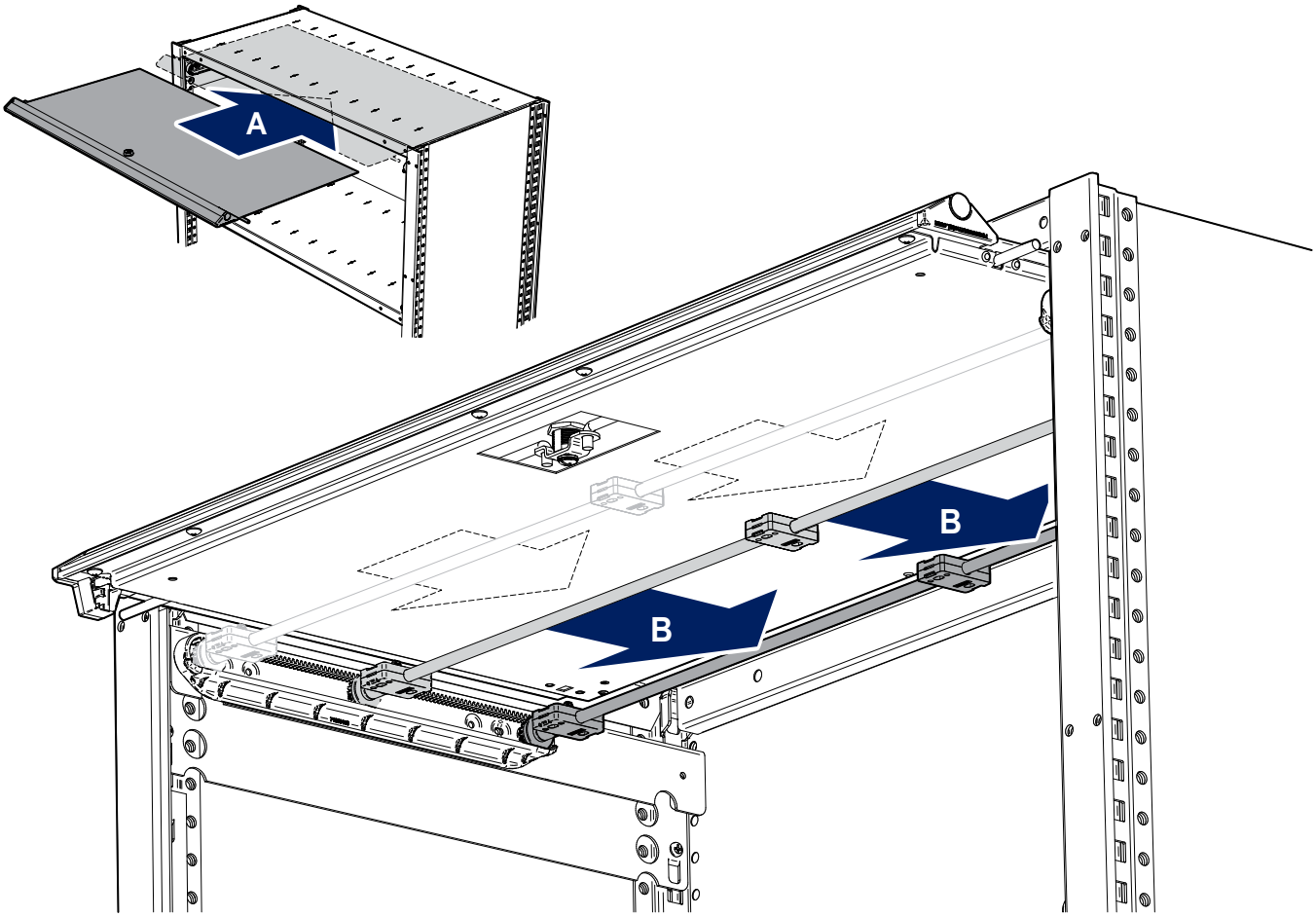

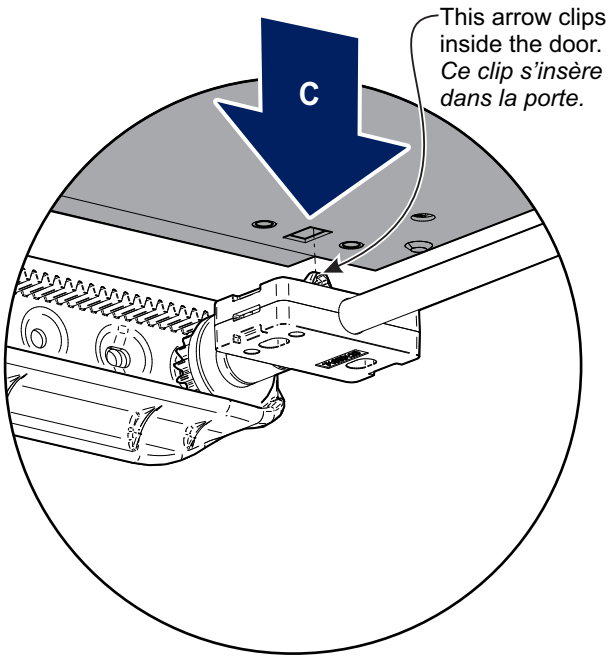

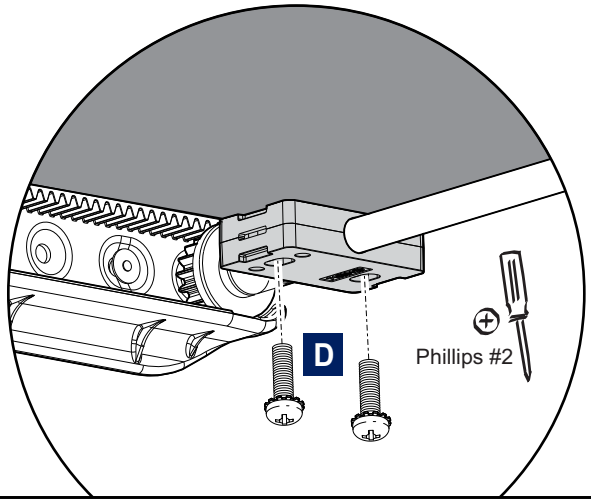

Front view / *Vue de face*

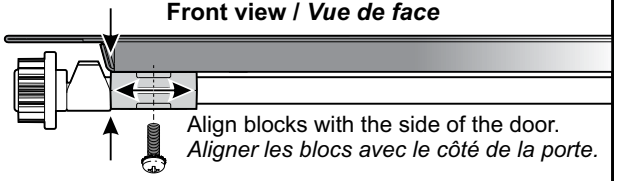

Align blocks with the side of the door.
Aligner les blocs avec le côté de la porte.

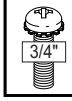

4x for 30/36" wide door / *pour porte de 30/36" de large*
6x for 42/48" wide door / *pour porte de 42/48" de large*